Накладная люстра Citilux CL201130

Артикул	CL201130
Бренд	Citilux
Страна происхождения	Дания

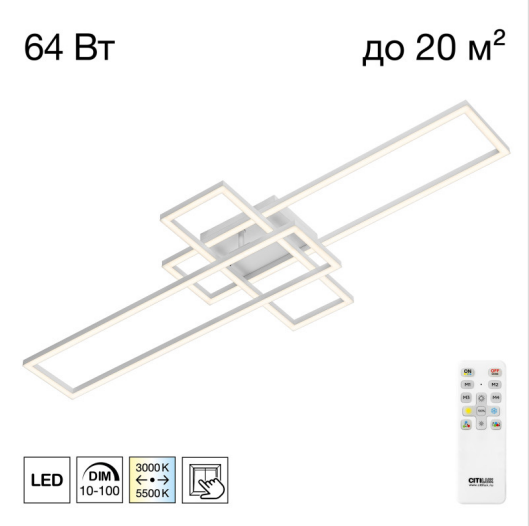

Характеристики

Характеристика	Значение
Бренд	Citilux
Артикул	CL201130
Фотографии	168504
стиль	современный
форма	прямоугольник
цвет арматуры	белый
материал арматуры	металл
цвет плафона	белый
материал плафона	полимер
ширина/диаметр	365
длина	940
высота	85
мощность общая	64
напряжение	220
тип цоколя	встроенный светодиод
степень защиты ip	20
цвет свечения	белый (регулируемый)
страна происхождения	Дания
коллекция	KUBIT
форма плафона	Прямоугольный
вес коробки	1.37
количество грузовых мест	1
объем коробки	0.0094
площадь освещения	21

Характеристики (продолжение)

Характеристика	Значение
размер коробки (ДхШхВ)	630x165x90
световой поток	5200
диммируемость	Да
способ крепления	Монтажная пластина
вид управления	ПДУ
пульт управления	Да
регулировка по высоте	Нет

Контакты магазина

Proff Electro · Санкт-Петербург, ул. Константина Заслонова, 28-30

Телефон: 8 (812) 243-16-23 · E-mail: zakaz@proff-electro.ru

Пн–Пт 10:00–19:00 · https://proff-electro.ru

Паспорт товара сформирован автоматически. Актуальные характеристики и наличие уточняйте на сайте или у менеджера.